SUJET OFFICIEL

CAP (Maroquinerie)

EP1 - Préparation du travail et technologie

Session 2019

Sujet national de la session indiquée, tel que publié par le ministère chargé de l'examen. Mis à disposition par FormaV pour la révision.

Ce document a été mis en ligne par l'organisme FormaV®.

Toute reproduction, représentation ou diffusion, même partielle, sans autorisation préalable, est strictement interdite.

Pour consulter tous nos sujets d'annales et corrigés du CAP Maroquinerie, veuillez visiter :
capmaroquinerie.fr/annales-sujets-et-corriges

DANS CE CADRE

Académie : Session :

Examen : Série :

Spécialité/option : Repère de l'épreuve :

Epreuve/sous épreuve :

NOM :

(en majuscule, suivi s'il y a lieu, du nom d'épouse)

Prénoms : N° du candidat

Né(e) le :

(le numéro est celui qui figure sur la convocation ou liste d'appel)

NE RIEN ÉCRIRE

Appréciation du correcteur

Note :

Il est interdit aux candidats de signer leur composition ou d'y mettre un signe quelconque pouvant indiquer sa provenance

CAP

MAROQUINERIE

Épreuve EP1

Préparation du travail et technologie

Cette épreuve permet au candidat de participer :

- **au projet d'arts appliqués, adapté au produit,**
- **à l'étude et à la mise au point d'une particularité technique de ce produit.**

PARTIE N°1 : ARTS APPLIQUÉS
PARTIE N°2 : PRÉPARATION DU TRAVAIL ET TECHNOLOGIE

Le sujet comporte 13 pages

« L'usage de tout modèle de calculatrice, avec ou sans mode examen, est autorisé.».

NE RIEN ECRIRE DANS CETTE PARTIE

SOMMAIRE

PARTIE N°1 : ARTS APPLIQUÉS

Sujet page 3
Travail demandé page 3
Travail à rendre page 3
Document réponse n°1 page 4
Document réponse n°2 page 5
Document ressources page 6

PARTIE N°2 : PRÉPARATION DU TRAVAIL ET TECHNOLOGIE

Sujet page 7
Travail demandé page 7
Travail à rendre page 7
Document ressource n°1 (Croquis et descriptif du produit) page 8
Document ressource n° 2 (Dessin technique) page 9
Document ressource n° 3 (Dessin des pièces) page 10
Document ressource n° 4 (Nomenclature) page 11
Document réponse n°1 page 12
Document réponse n°2 page 13

NE RIEN ECRIRE DANS CETTE PARTIE

PARTIE N°1 : ARTS APPLIQUÉS

SUJET

ART ET MODE : voir DOCUMENT RESSOURCES - visuels ARTS ET MODE (page 6)

La production artistique contemporaine a toujours été une source d'inspiration pour les stylistes et créateurs, que ce soit dans l'emprunt des motifs, dans l'utilisation des décors en all-over (sur toute la surface) ou des lignes de construction. Les différents champs de la création s'y croisent pour donner des modèles riches visuellement.

CONTEXTE

L'étude porte sur la proposition d'un décor pour le porte-monnaie pour femme figurant sur la page 5 (document réponse 2).

TRAVAIL DEMANDÉ

Demande n°1 : à partir des documents d'analyse, établir le lien entre l'œuvre et l'objet.

Demande n°2 : choisir deux exemples soulignant la relation entre l'art et la mode parmi les lettres A,B,C,D. Justifier par écrit sur le document réponse n°1.

Demande n°3 : à partir des documents d'inspiration, réaliser un relevé graphique de deux visuels au crayon à papier.

Demande n°4 : interpréter en couleurs les deux relevés graphiques sur le document réponse n°1.

Demande n°5 : choisir une proposition et l'appliquer directement sur le rabat du porte-monnaie. Intervenir également sur la patte centrale et le corps en proposant 2 aplats colorés différents en accord avec le rabat. La proposition sera en couleurs sur le document réponse n°2.

TRAVAIL À RENDRE

* DOCUMENTS RÉPONSE 1 ET 2 (pages 4 et 5)

NE RIEN ECRIRE DANS CETTE PARTIE

Document réponse N° 1

Demande n°2 : justifier par écrit les choix

Choix n°1 : Lettre.....
.....
.....

Choix n°2 : Lettre.....
.....
.....

Demande n°3 : Relevés graphiques (crayon à papier)

Relevé n°1

Relevé n°2

Demande n°4 : Relevés graphiques en couleurs

N°1

N°2

NE RIEN ECRIRE DANS CETTE PARTIE

Document réponse N°2

Demande n°5 : Inspiration colorée

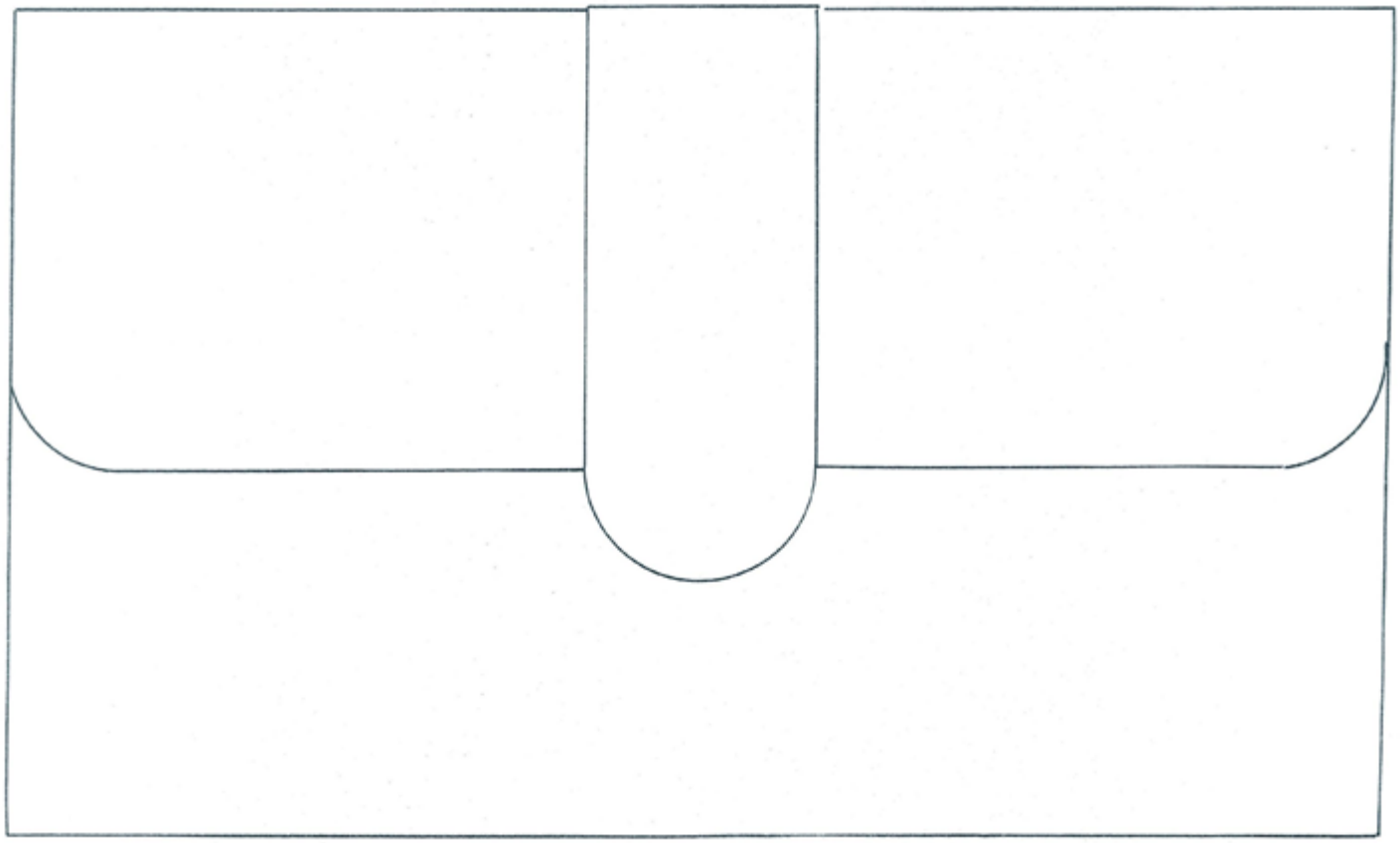

NE RIEN ECRIRE DANS CETTE PARTIE

Document ressources

Documents d'analyse

A — Roy Lichtenstein «M.Maybe» 1965



B — Yayoi KUSAMA

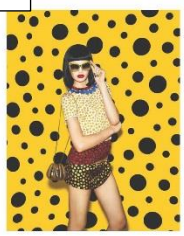

C — Joan MIRO « The smile of the Flamboyant wings» 1952



D — Keith HARING « Drapeau américain» 1986





Escarpins Charlotte Olympia 2012



Sac Louis Vuitton 2008

Robe Jean Paul Gaultier 2003



VISUELS ARTS ET MODE



Accessoires Joyrich

Documents d'inspiration

Sonia DELAUNAY « Rythme » 1912



Andy WARHOL « Flowers » 1970



Paul KLEE « Burg und Sonne » 1928



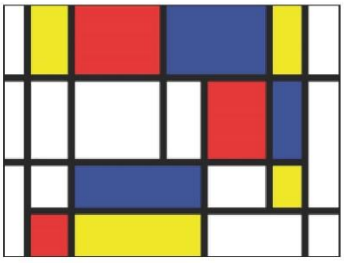

Piet MONDRIAN « Composition » 1926



Vassily KANDINSKY « Carrés avec cercles concentriques » 1913



Henri MATISSE « Polynésie, la mer » 1946

NE RIEN ECRIRE DANS CETTE PARTIE

PARTIE N°2 : PRÉPARATION DU TRAVAIL ET TECHNOLOGIE

CONTEXTE

L'entreprise fabrique de la petite maroquinerie haut de gamme pour femme. Pour la nouvelle collection HIVER, un nouveau porte-monnaie est mis au point.

TRAVAIL DEMANDÉ

À l'aide des :

- descriptif (document ressource N°1 page 8) ;
- dessin technique (document ressource N°2 page 9) ;
- dessins des pièces (documents ressource N°3 page 10) ;
- nomenclature (document ressource N°4 page 11) ;
- matières premières données ;
- matériels et de l'outillage personnel.

L'entreprise demande de :

1. réaliser et couper les gabarits suivants :
   - poche N°5/17 (à l'aide du document ressource n°3, page 10) ;
   - doublure poche N°9/17 (à l'aide du dessin technique page 9 ; rembord haut doublure poche = 5mm);
2. couper le soufflet N°6/17 à l'échelle 1, page 10 ;
3. noter tous les renseignements nécessaires à la fabrication de la poche à soufflet et de la doublure du porte-monnaie ;
4. compléter la gamme de montage de la poche à soufflets du porte-monnaie (document réponse N°1 page 12) ;
5. réaliser la maquette de la poche à soufflets à l'aide des matières et fournitures appropriées (viledon pour la poche, tissu enduit pour la doublure, FAG) ;
6. répondre aux questions de technologie (document réponse n°2 page 13).

TRAVAIL À RENDRE

- les gabarits de travail n°5 et n°9 avec toutes les indications nécessaires dans l'enveloppe format A4 ;
- la maquette en viledon étiquetée et annotée du numéro de candidat ;
- document réponse n°1 page 12 ;
- le questionnaire de technologie (document réponse n°2 page13).

NE RIEN ECRIRE DANS CETTE PARTIE

DOCUMENT RESSOURCE N°1 : croquis et descriptif du porte-monnaie

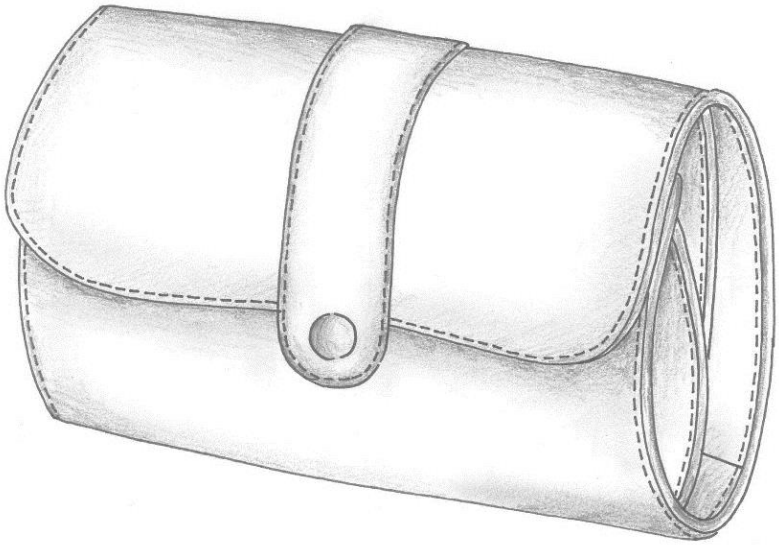

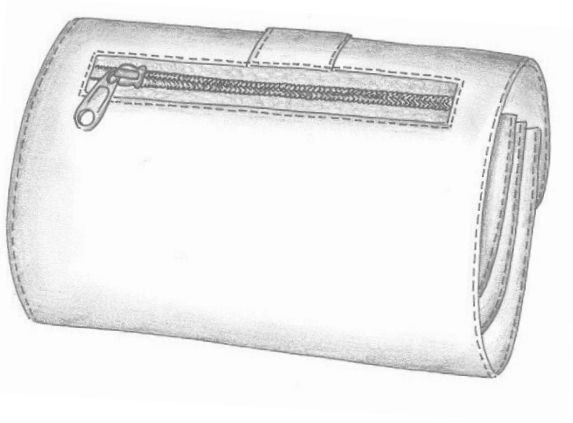

Article de petite maroquinerie réalisé en cuir, pourvu d'une poche intérieure zippée, dont le volume est obtenu par un soufflet.

Il est doublé et se ferme à l'aide d'une patte avec un bouton pression.

La poche apparente sur le dos est fermée avec une fermeture à glissière.

Le rabat et la patte sont rembordés, contrecollés, tandis que le corps est en finition bord rogné.

Les piqûres sont à 2,5 mm du bord.

Les dimensions du produit fini fermé sont de : 180 mm x 120 mm.

NE RIEN ECRIRE DANS CETTE PARTIE

DOCUMENT RESSOURCE N°2 : dessin technique

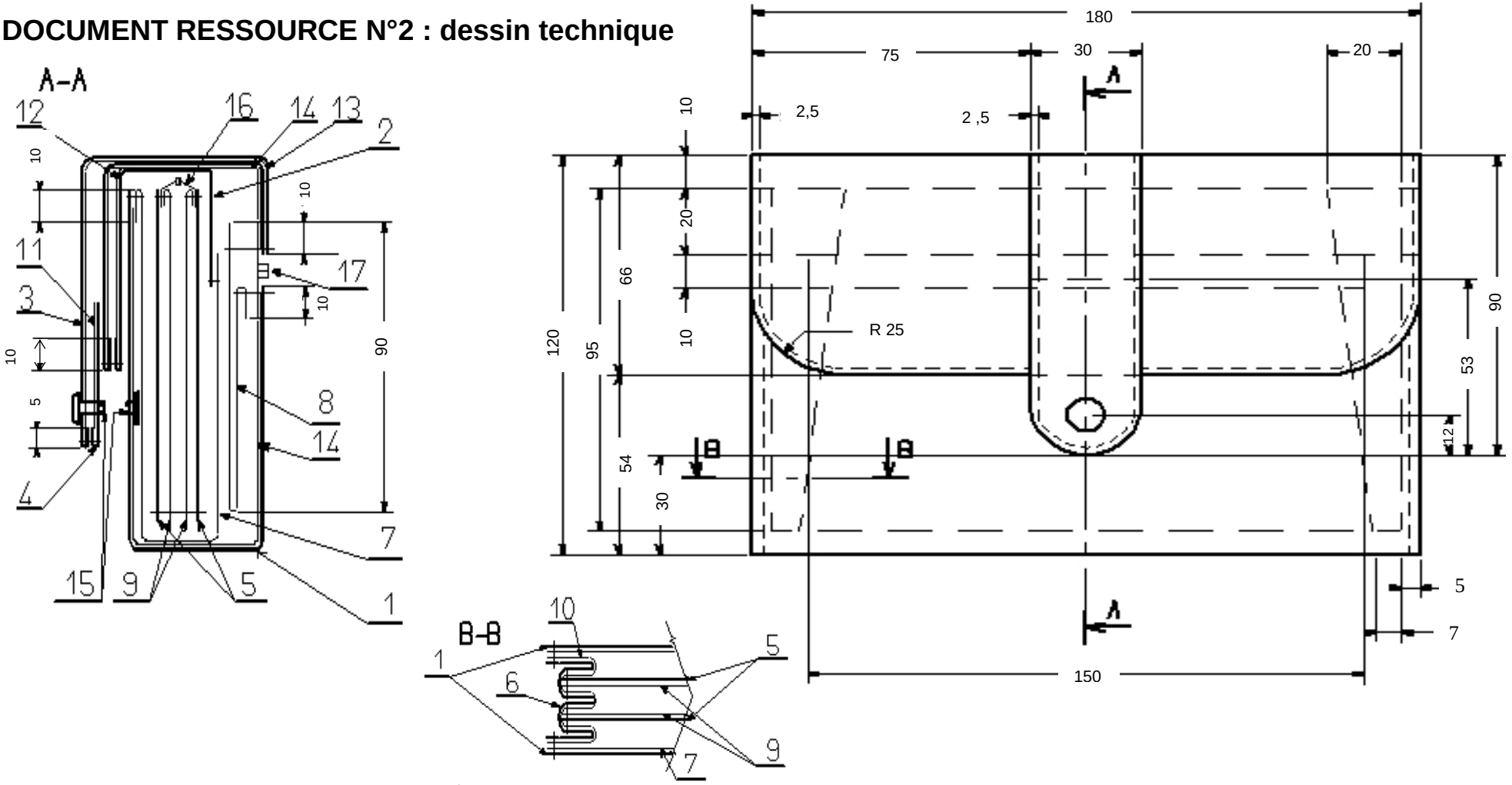

NE RIEN ECRIRE DANS CETTE PARTIE

DOCUMENT RESSOURCE N°3 : dessin des pièces

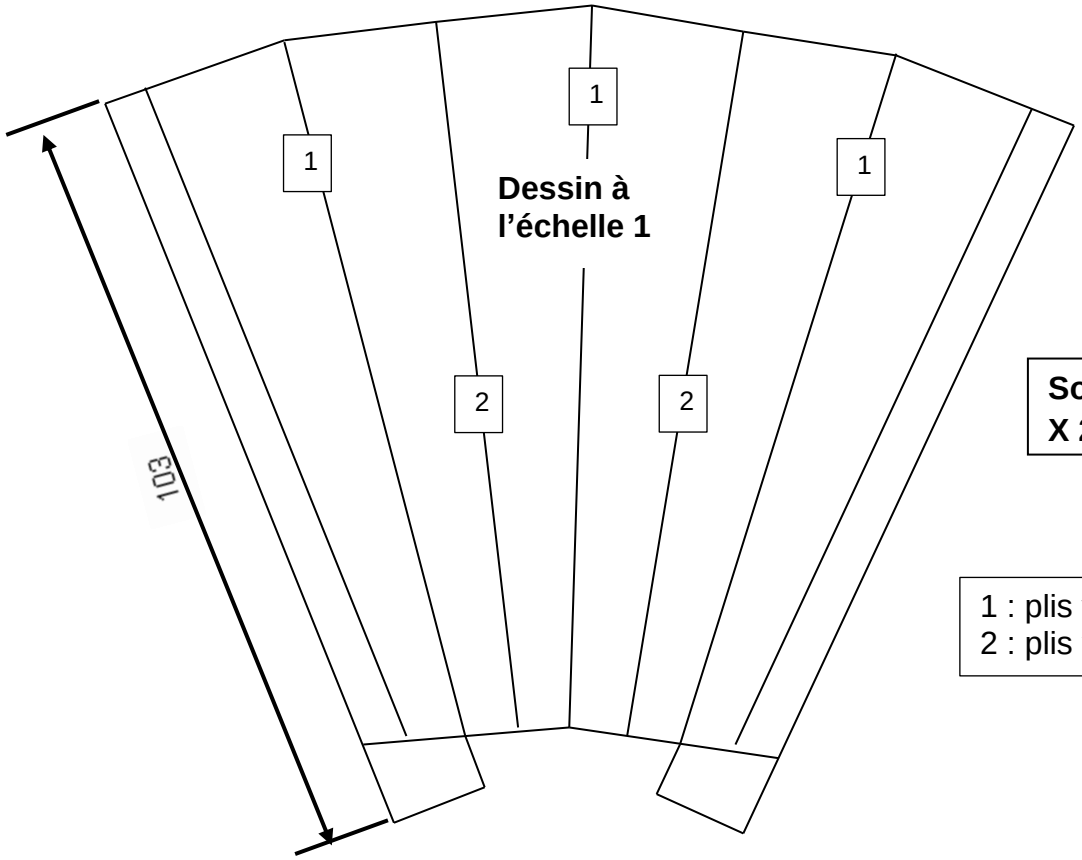

Soufflet N°6
X 2 Cuir

1 : plis vers l'intérieur
2 : plis vers l'extérieur

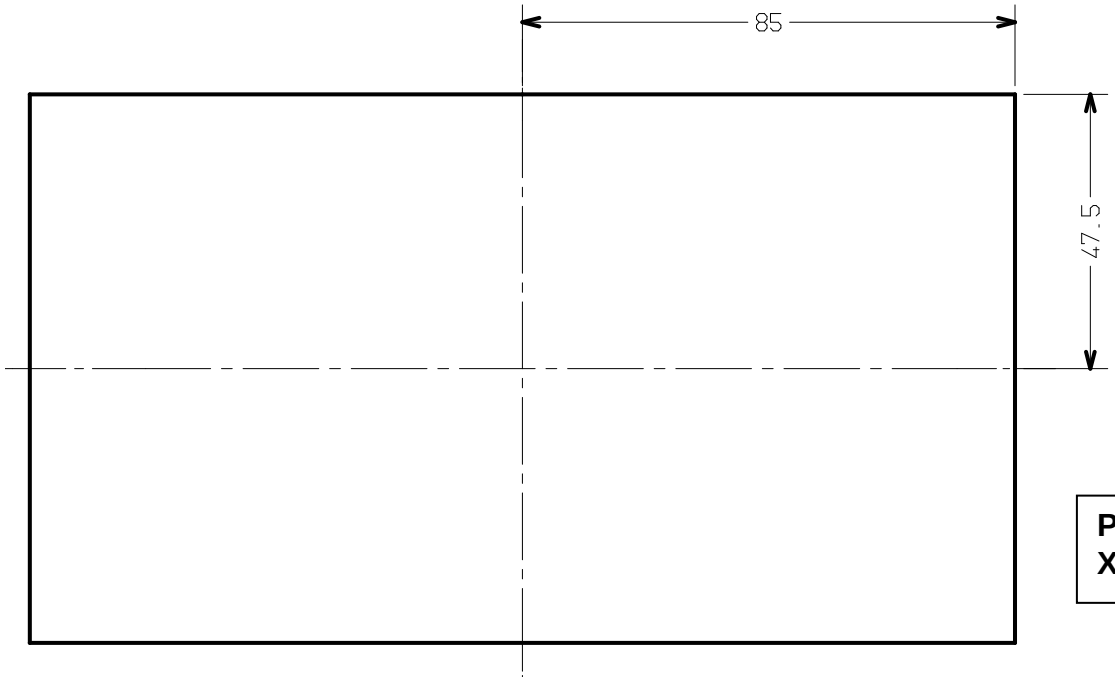

Poche N° 5
X 2 Cuir

NE RIEN ECRIRE DANS CETTE PARTIE

DOCUMENT RESSOURCE N°4 : nomenclature

17	1	Fermeture à glissière dos	Nylon	Longueur 170 mm au mètre Maille 4 mm + CURSEUR
16	1	Fermeture à glissière poche		FAG arrêtée long. 150 mm Maille de 4 mm
15	1	Bouton pression	Métal	Diamètre 10,5 mm
14	1	Renfort corps	Renfort Salpa	4/10 non autocollant
13	1	Renfort patte		
12	1	Renfort doublure rabat		
11	1	Renfort doublure patte		
10	2	Doublure soufflet	Doublure tissu enduit	
9	2	Doublure poche		
8	1	Fond de poche		
7	1	Doublure corps		
6	2	Soufflet	Cuir Souple	Refente : 6/10
5	2	Poche		Refente : 7/10
4	1	Doublure patte		Refente : 5/10
3	1	Patte		Refente : 5/10
2	1	Doublure rabat		Refente : 7/10
1	1	Corps rabat		Refente : 10/10
Rp	Nb	Désignation	Matières	Observations
PORTE MONNAIE À SOUFFLETS				
NOMENCLATURE				

NE RIEN ECRIRE DANS CETTE PARTIE

DOCUMENT RÉPONSE N°1 :

A l'aide des opérations ci-dessous, compléter la gamme opératoire de la poche à soufflets :

- Piquer le fond de la poche
- Teindre les hauts de poches
- Piquer plis du soufflet
- Remborder haut des doublures poche
- Piquer hauts de poche avec fermeture à glissière

1	Couper les pièces : Poches Doublures poches Soufflet
2	
3	Encoller, plier, taper extrémités de la fermeture à glissière
4	Coller en filet hauts de poches sur fermeture à glissière (centrer la FAG sur poche)
5	
6	Coller l'ensemble poche-fermeture à glissière sur doublures poche
7	
8	Tirer les fils sur envers, coller
9	Encoller, coller bas de doublures poche
10	
11	Brûler les fils
12	Repérer, marquer les plis des 2 soufflets
13	Coller côtés de poche dans les plis des soufflets
14	

NE RIEN ECRIRE DANS CETTE PARTIE

DOCUMENT RÉPONSE N° 2 :

Répondre aux questions suivantes :

1 – Le porte-monnaie est en cuir souple ; pour être transformée en cuir, la peau subit de nombreuses opérations en tannerie.
Citer les 4 grandes étapes que réalise le tanneur :
.....
.....
.....
.....

2- Afin d'obtenir la meilleure qualité en préservant l'esthétique du porte-monnaie, dans quelles parties de la peau faut-il couper ?

(A) La patte de fermeture
……..
Justifier la réponse.
……..
……..
……..
……

(B) La poche intérieure
……
Justifier la réponse.
……
……
……
……

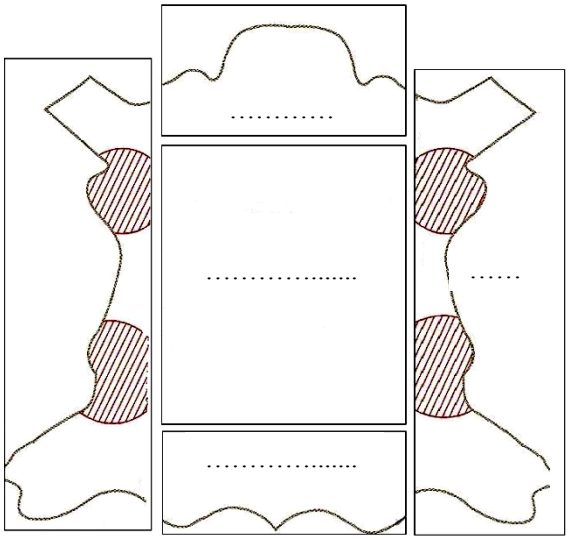

Placer la lettre qui correspond à la pièce dans le schéma.

3- Le rabat du porte-monnaie est en finition rembordée. Le corps est en finition rognée.

Pour chacune de ces finitions, donner le nom du parage et représenter leur schéma.

....