SUJET OFFICIEL

CAP (Maroquinerie)

EP1 - Préparation du travail et technologie

Session 2021

Sujet national de la session indiquée, tel que publié par le ministère chargé de l'examen. Mis à disposition par FormaV pour la révision.

Ce document a été mis en ligne par l'organisme FormaV®.

Toute reproduction, représentation ou diffusion, même partielle, sans autorisation préalable, est strictement interdite.

Pour consulter tous nos sujets d'annales et corrigés du CAP Maroquinerie, veuillez visiter :
capmaroquinerie.fr/annales-sujets-et-corriges

DANS CE CADRE

Académie : Session :

Examen : Série :

Spécialité/option : Repère de l'épreuve :

Epreuve/sous épreuve :

NOM :

(en majuscule, suivi s'il y a lieu, du nom d'épouse)

Prénoms :

N° du candidat

Né(e) le :

(le numéro est celui qui figure sur la convocation ou liste d'appel)

NE RIEN ÉCRIRE

Appréciation du correcteur

Note :

Il est interdit aux candidats de signer leur composition ou d'y mettre un signe quelconque pouvant indiquer sa provenance.

CAP

MAROQUINERIE

Épreuve EP1

Préparation du travail et technologie

Cette épreuve permet au candidat de participer :

- **au projet d'arts appliqués, adapté au produit,**
- **à l'étude et à la mise au point d'une particularité technique de ce produit.**

PARTIE N°1 : ARTS APPLIQUÉS
PARTIE N°2 : PRÉPARATION DU TRAVAIL ET TECHNOLOGIE

Le sujet comporte 16 pages

L'usage de calculatrice avec mode examen actif est autorisé. L'usage de calculatrice sans mémoire, « type collège » est autorisé.

NE RIEN ÉCRIRE DANS CETTE PARTIE

SOMMAIRE

Le sujet est composé de :

- un sommaire — page 2/16

PARTIE N°1 : ARTS APPLIQUÉS
Temps conseillé : 1h à 1h30

- un dossier sujet
  - contexte de l'étude — page 3/16
  - travail demandé — page 3/16
- un dossier ressources
  - planche tendance « Op Art » — page 4/16
- un dossier réponses
  - document réponse activités n°1 et n°2 — page 5/16
  - document réponse activités n°3 et n°4 — pages 6 et 7/16

PARTIE N°2 : PRÉPARATION DU TRAVAIL ET TECHNOLOGIE
Temps conseillé : 4h30 à 5h

- un dossier sujet
  - travail demandé — page 8/16
  - travail à rendre — page 8/16
- un dossier technique
  - descriptif, croquis — page 9/16
  - nomenclature — page 10/16
  - dessin technique du rabat — page 11/16
  - dessin de définition — pages 12 et 13/16
- un dossier réponses
  - document réponse n°3 — page 14/16
  - document réponse n°4 — pages 15 et 16/16

Dès la remise du sujet, le candidat doit s'assurer qu'il est complet.

NE RIEN ÉCRIRE DANS CETTE PARTIE

PARTIE N°1 : ARTS APPLIQUÉS

SUJET

CONTEXTE DE L'ÉTUDE

Le style«Op art» ou art optique voit le jour à partir des années 1960. Les œuvres sont caractérisées par des formes abstraites et géométriques. Elles donnent l'impression de mouvements, d'éclat de lumière et créent de réelles illusions d'optique. Ces illusions surviennent naturellement par l'alternance des couleurs et/ou des noirs et blancs.

Les œuvres présentées sur la page « Document ressources » (page 4/16) sont les œuvres de : Victor VASARELY, artiste né en Hongrie en 1906 et décédé à Paris en 1997. Naturalisé français en 1961, il est reconnu comme étant le père de l'Art Optique.

TRAVAIL DEMANDÉ

Il s'agit de décorer par une proposition « Op art » le rabat du sac Dora présenté, en s'inspirant de la page tendance du document ressources, hors bandes décoratives. Les bandes décoratives et le corps avant du sac pouvant être exploités dans la tendance. La proposition sera colorée ou en noir et blanc. Les techniques sont libres mais adaptées. Calque conseillé pour l'activité n°3

1/ Sélectionner et relever graphiquement : activités n°1 et n°2

2/ Proposer un choix : activités n°3 et n°4

NE RIEN ÉCRIRE DANS CETTE PARTIE

DOSSIER RESSOURCES

PLANCHE TENDANCE « OP ART »



NE RIEN ÉCRIRE DANS CETTE PARTIE

DOSSIER RÉPONSES

ACTIVITÉ N°1 :

Analyse des documents :

En observant la planche tendance (page 4/16), donner 4 mots de vocabulaire qui caractérisent le plus le style « Op art ». Entourer les réponses dans la liste ci-dessous :

Symétrique	Répétition	Aplat	Mouvement	Figuratif
Géométrique	Contrastes	Alternance	Complexe	
Simple	Rythme	Asymétrique	Abstrait	Statique

ACTIVITÉ N°2 :

Relever dans les cadres ci-dessous, 4 formes caractéristiques du style en prenant appui sur les 4 mots de vocabulaire choisis. Indiquer les mots correspondants dans les pointillés ci-dessous.

....

NE RIEN ÉCRIRE DANS CETTE PARTIE

ACTIVITÉ N°3 :

Recherche:

Choisir le motif le plus pertinent de l'activité n°2, proposer une version noir et blanc et la même en version colorée (Calque conseillé).

ACTIVITÉ N°4 :

PROPOSITION FINALE :

Choisir une des propositions de l'activité n° 3 et l'apposer sur la totalité du rabat du sac DORA ci-après :

NE RIEN ÉCRIRE DANS CETTE PARTIE

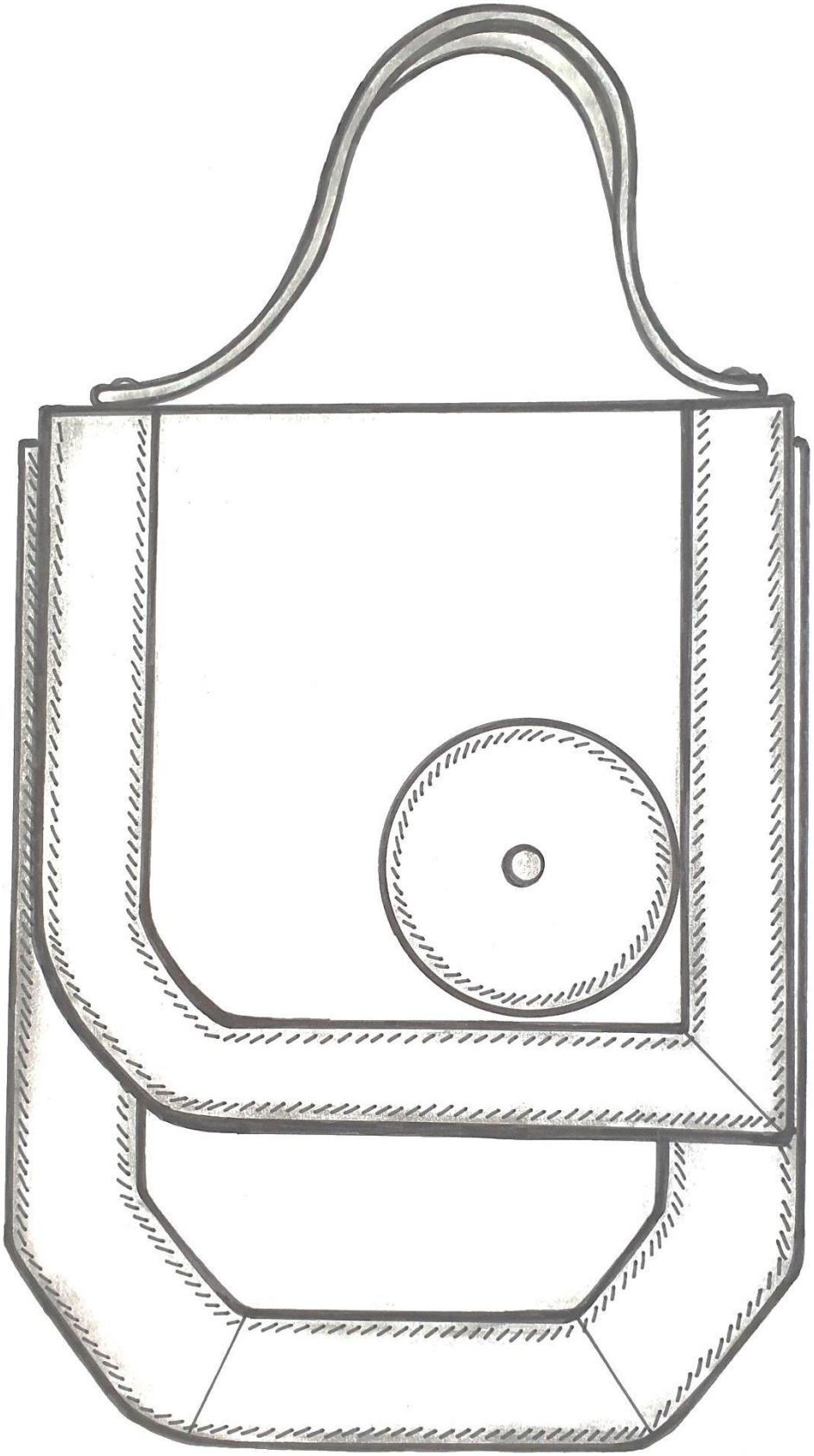

NE RIEN ÉCRIRE DANS CETTE PARTIE

SUJET

PARTIE N°2 : PRÉPARATION DU TRAVAIL ET TECHNOLOGIE

TRAVAIL DEMANDÉ

À l'aide du dossier technique (pages 9 à 13/16) et à partir du matériel et des matières nécessaires à la réalisation des gabarits et de la maquette :

L'entreprise demande :

1. La réalisation des gabarits de coupe suivants (pages 12 et 13/16) :
   - Rabat (Rep 3)
   - Bande décorative droite rabat (Rep 8)
   - Bande décorative gauche rabat (Rep 9)
   - Cercle décoratif rabat (Rep 16)

   Pour cela il faut :
   - travailler en symétrie ;
   - réaliser les repères nécessaires (pointé et traceur);
   - identifier les gabarits en donnant les indications utiles et les finitions de bord.

Remarque : les gabarits seront rendus découpés

2. Pour contrôler les gabarits de coupe, il est nécessaire de réaliser la maquette du rabat dessus. Seule la pression du rabat ne sera pas posée.
   Pour cela il faut :
   - **couper les éléments** dans la matière donnée soit : du simili cuir
   - **monter la maquette** suivant le dessin technique (page 11/16)

3. D'après le tableau des opérations figurant à la page 14/16, compléter chronologiquement la gamme opératoire du montage rabat doublé cuir sur le dossier réponse n°3 (page 14/16).

4. Répondre aux questions du dossier réponse n°4 (pages 15 et 16/16).

TRAVAIL À RENDRE

Les gabarits :
- Rabat (Rep 3)
- Bande décorative droite rabat (Rep 8)
- Bande décorative gauche rabat (Rep 9)
- Cercle décoratif rabat (Rep 16)

} Dans une enveloppe format A4 fermée et portant le numéro de candidat

- La maquette étiquetée avec le numéro de candidat
- Le dossier réponse n°3 et 4 (gamme opératoire et technologie pages 14 à 16/16)

NE RIEN ÉCRIRE DANS CETTE PARTIE

DOSSIER TECHNIQUE

DESCRIPTIF :

Ce sac petit modèle de forme géométrique avec des courbes et des droites en harmonie est composé d'un corps devant avec une bande décorative sur le pourtour de couleur contrastée et d'une bande décorative ton sur ton sur le corps dos.
Le volume est apporté par le gousset monté avec une bande à l'allemande.
Le rabat est lui aussi pourvu d'une bande décorative de couleur ton sur ton sur son pourtour.
Un cercle en cuir est serti sur le rabat avec une pression qui est le moyen de fermeture.
Le sac se porte avec une poignée rivetée sur la gorge du rabat.
L'ensemble du sac est doublé textile avec rehausse cuir.
Des jeux de couleurs sur certains éléments donneront une touche harmonieuse et originale.

CROQUIS :

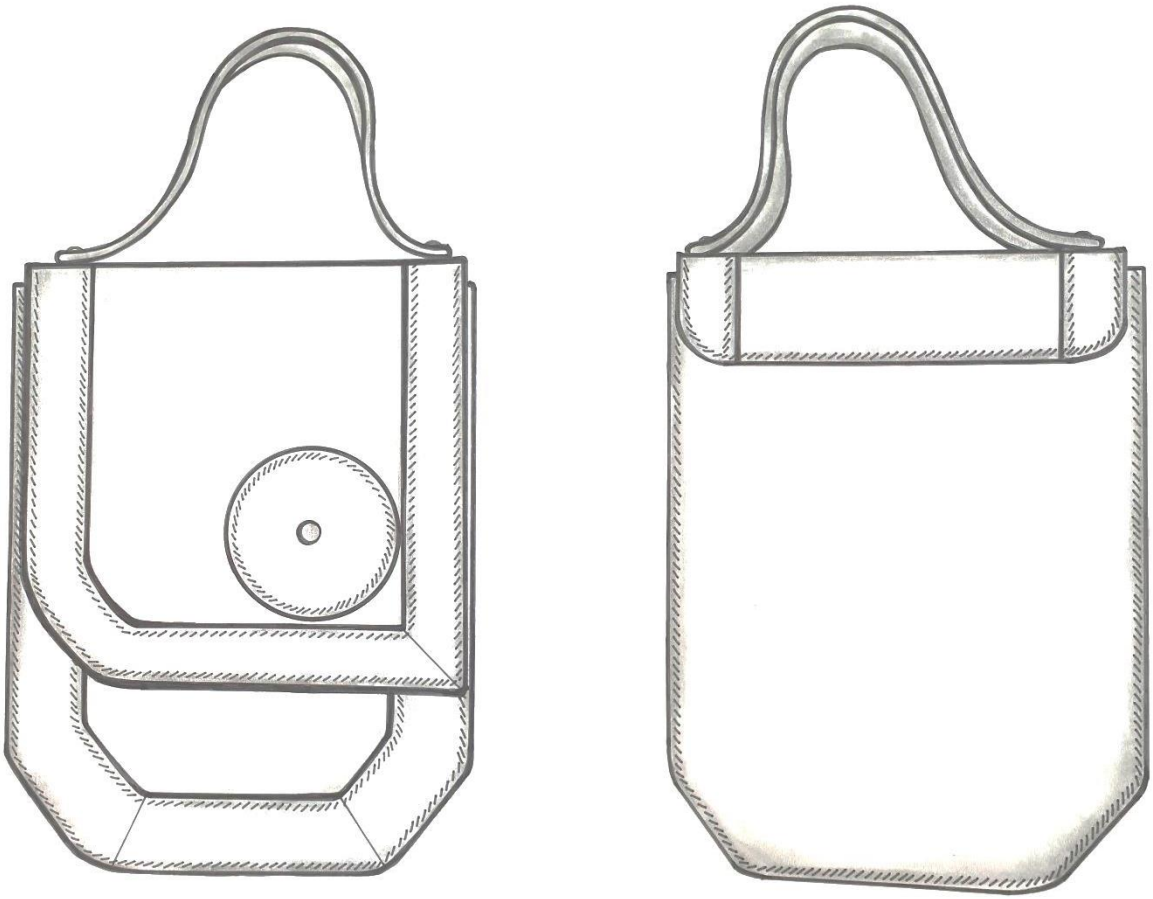

NE RIEN ÉCRIRE DANS CETTE PARTIE

NOMENCLATURE

Rep	Nbr	DÉSIGNATIONS	MATIÈRES	OBSERVATIONS
23	2	RIVETS DOUBLE CALOTTE	MÉTAL ARGENT	Diamètre : 10,5 mm
22	1	PRESSION		Diamètre : 12 mm
21	1	PRÉCOUPE POIGNÉE	SALPA	6/10e non autocollant
20	1	RENFORT RABAT		
19	2	RENFORT CORPS DEVANT ET DOS		
18	1	DOUBLURE CAVOUR	TEXTILE	Serge noir enduit souple
17	2	DOUBLURE CORPS		
16	1	CERCLE DÉCORATIF RABAT	CUIR TON 2	Réf : 10/10e
15	2	PRÉCOUPE POIGNÉE		Réf : 12/10e Dimension après recoupe = 250 x 18 mm
14	1	BANDE DÉCORATIVE CORPS DEVANT MILIEU		Réf : 10/10e
13	1	BANDE DÉCORATIVE CORPS DEVANT DROITE		Réf : 10/10e
12	1	BANDE DÉCORATIVE CORPS DEVANT GAUCHE		Réf : 10/10e
11	2	RÉHAUSSE CAVOUR	CUIR TON 1	Réf : 8/10e
10	2	RÉHAUSSE CORPS		Réf : 8/10e
09	1	BANDE DÉCORATIVE GAUCHE RABAT		Réf : 10/10e
08	1	BANDE DÉCORATIVE DROITE RABAT		Réf :10/10e
07	2	BANDE ALLEMANDE BF		Réf : 13/10e
06	2	BANDE ALLEMANDE AVEC PP		Réf : 13/10e
05	1	CAVOUR		Réf : 13/10e
04	1	SOUS - RABAT		Réf : 10/10e
03	1	RABAT		Réf : 13/10e
02	1	CORPS DOS		Réf : 13/10e
01	1	CORPS DEVANT		Réf : 13/10e

NOMENCLATURE

NE RIEN ÉCRIRE DANS CETTE PARTIE

DOSSIER TECHNIQUE

DESSIN TECHNIQUE DU RABAT (avec son sous-rabat cuir)

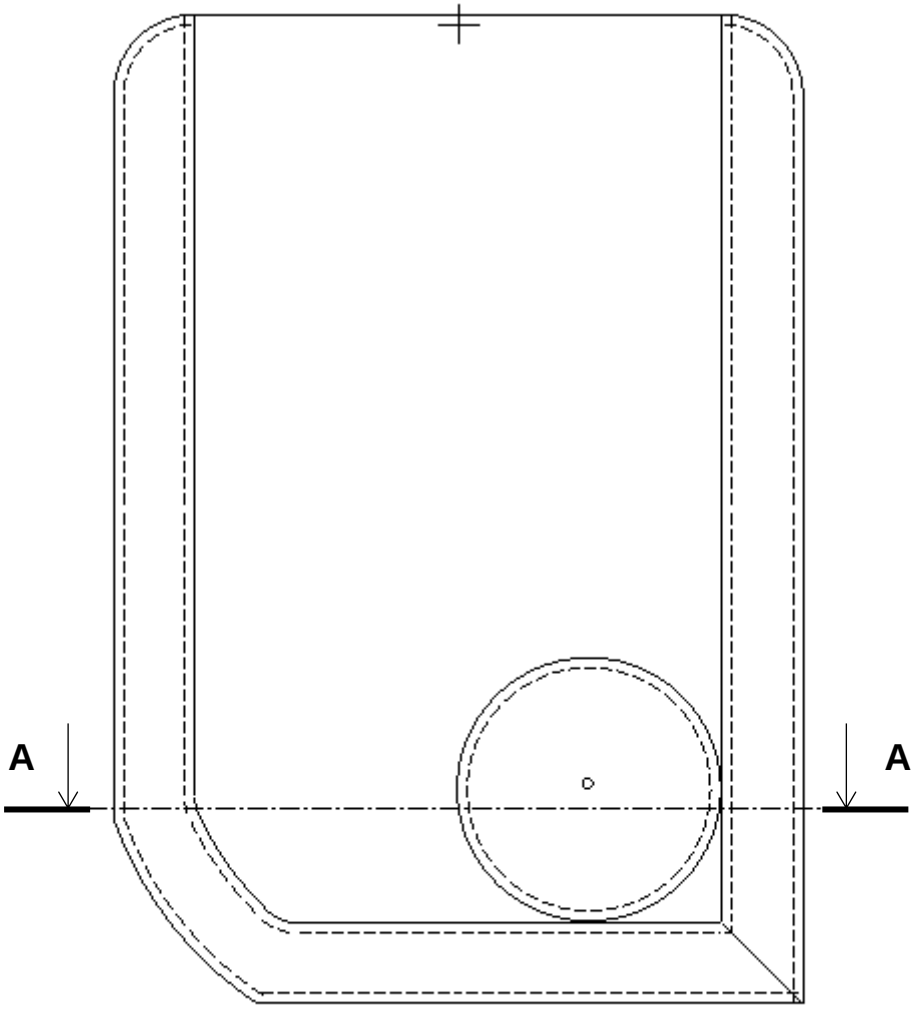

A- A

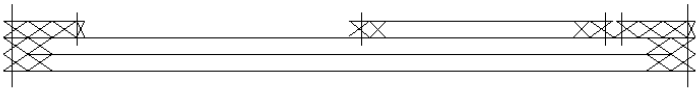

NE RIEN ÉCRIRE DANS CETTE PARTIE

DOSSIER TECHNIQUE

DESSIN DÉFINITION

- 03/23 Rabat
  X1 Cuir

  Dim : 170 x 244 mm
  Refente : 13/10

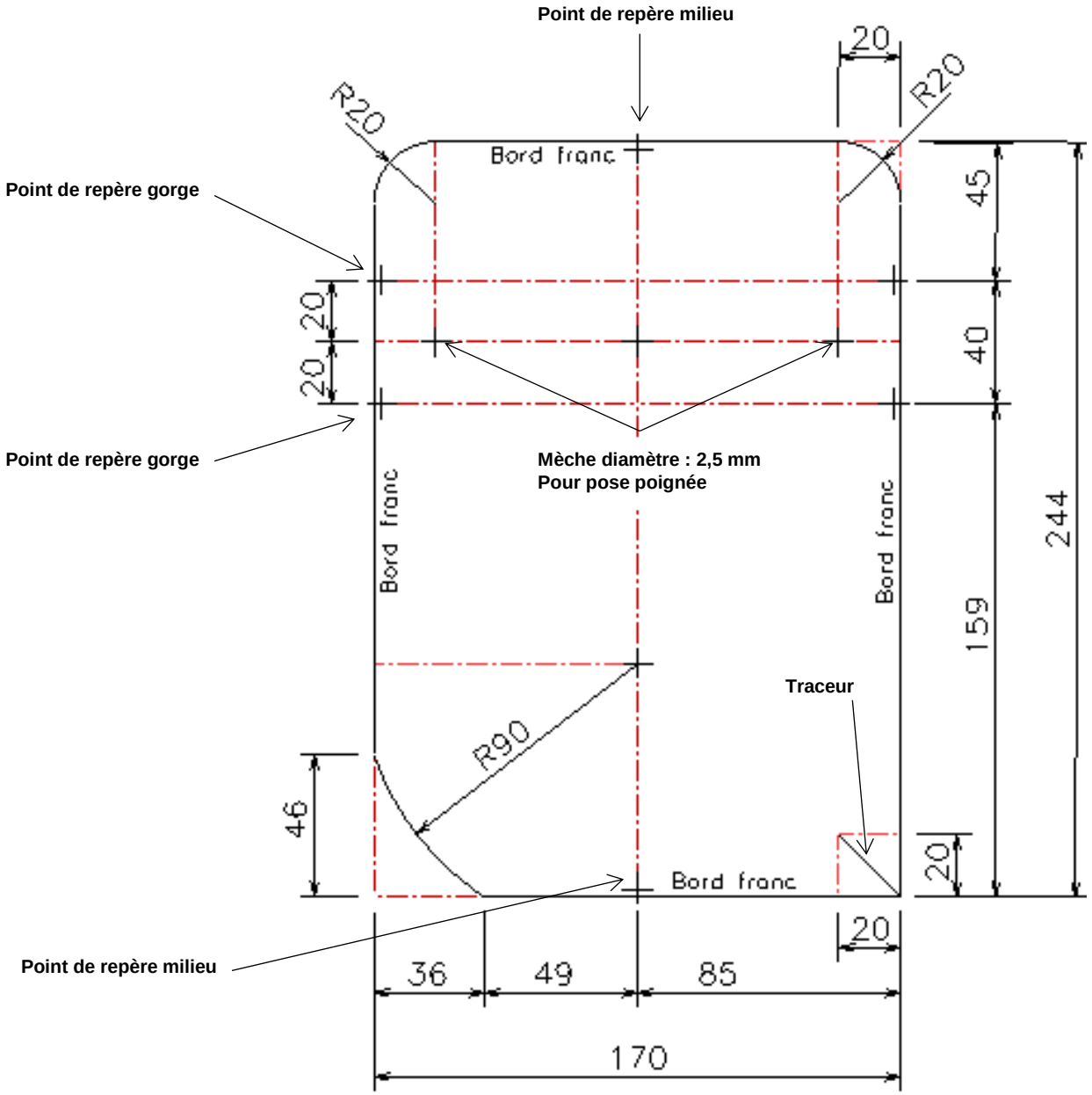

NE RIEN ÉCRIRE DANS CETTE PARTIE

- 09/23 Bande décorative gauche rabat
  X1 Cuir

  Dim : 170 x 244
  Refente : 10/10

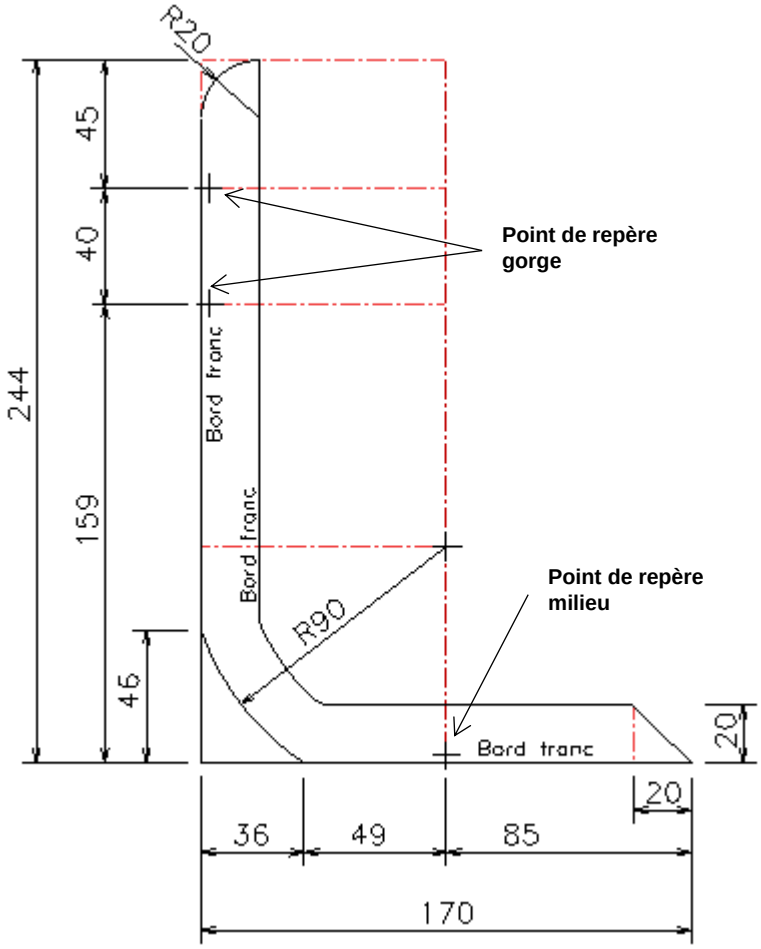

- 08/23Bande décorative droite rabat
  X1 Cuir

  Dim : 20 x 244
  Refente : 10/10

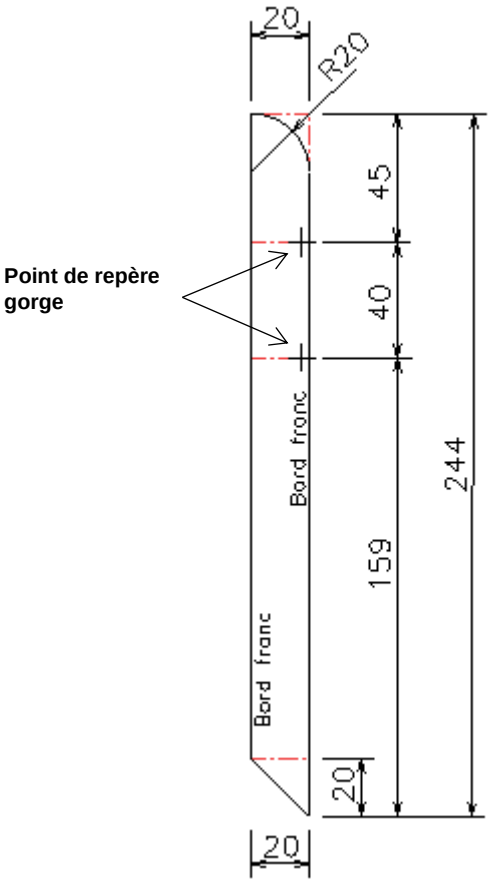

- 16/23 Cercle décoratif rabat
  X1 Cuir ton 2

  Diamètre : 65 mm
  Refente : 10/10

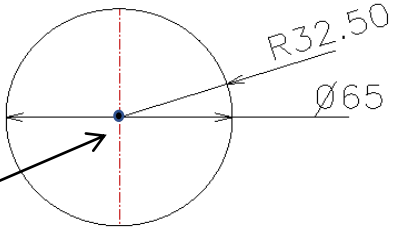

Mèche diamètre : 2,5 mm
Pour pose pression

NE RIEN ÉCRIRE DANS CETTE PARTIE

DOSSIER RÉPONSES

DOCUMENT RÉPONSES N°3

À l'aide des opérations ci-dessous, compléter chronologiquement la gamme opératoire du montage du rabat (sans la pose pression).

Opérations
Coller, positionner cercle décoratif cuir / rabat cuir (en le collant contre les bandes décoratives du rabat)
Poncer, teinter tour de rabat
Piquer cercle décoratif cuir / rabat cuir
Coller, positionner bande décorative rabat gauche et droite cuir / rabat cuir
Piquer tour de rabat
Coller, positionner le rabat / sous-rabat (avec mise en forme)
Coller, positionner le renfort rabat sous le rabat (collage en filet)
Teinter tranches du cercle décoratif rabat, intérieur bande décorative droite et gauche du rabat
Piquer bande décorative rabat gauche et droite cuir / rabat cuir

À compléter chronologiquement :

GAMME OPÉRATOIRE	
N°	Opérations
1	
2	
3	
4	
5	
6	
7	
8	

NE RIEN ÉCRIRE DANS CETTE PARTIE

DOCUMENT RÉPONSES N°4

Question n°1 :

Le sac « Dora » sera réalisé en vachette grainée.
Donner le principe d'obtention d'un cuir grainé.

……
……
……
……
……

Question n°2 :

Le rabat et le sous rabat du sac « Dora » sont encollés avec un collage de type « en forme ».
Donner la raison de ce type de collage pour cette partie du sac.

……
……
……
……
……

Question n° 3 :

Lors de l'assemblage du sac on utilise une piqueuse plate triple entrainement.
Citer les éléments qui déterminent la fonction du triple entrainement.

- ……
- ……
- ……

NE RIEN ÉCRIRE DANS CETTE PARTIE

Question n°4 :

Le « sac Dora » est réalisé avec une finition du type « bord franc »

Parmi les trois schémas, identifier :

- le bord franc
- le rembord
- le jointé

Inscrire les réponses dans les cases en dessous des schémas.

		